SOLUCIONES DE ACONDICIONAMIENTO PARA ESCENARIOS PÚBLICOS

bioplast

Biostadium

CON ESPALDAR

Medidas (mm)

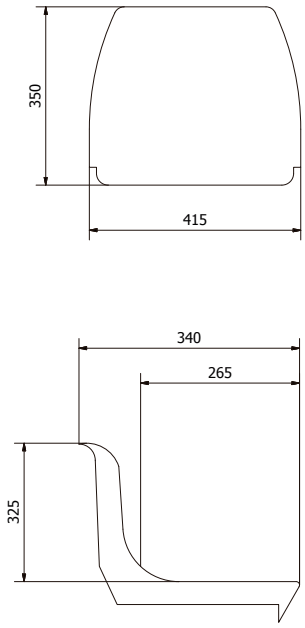

Características

GENERALES

- Fabricado en Polietileno de alta densidad.
- Protección UV para evitar decoloramiento acelerado.
- Sistema de desagüe que no permite empozamiento de aguas.
- Fijación directa por medio de anclajes.
- Bajo costo de mantenimiento.
- Manejamos sillas con espaldar ideal para todo tipo de escenarios.

Ventajas

BENEFICIOS

- Fácil instalación.
- Grabado antideslizante.
- Comodidad para el usuario.
- Diseño ergonómico.
- Buena estabilidad.

Biostadium

SIN ESPALDAR

Medidas (mm)

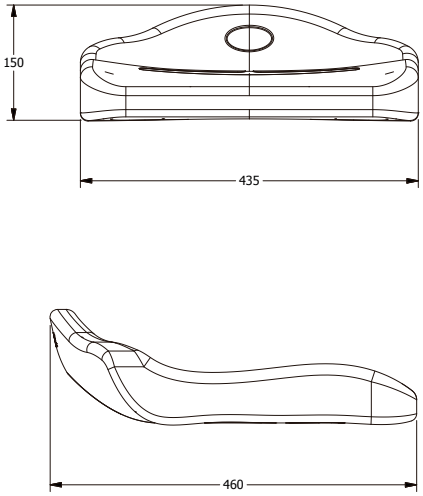

Características

GENERALES

- Fabricado en Polietileno de alta densidad.
- Protección UV para evitar decoloramiento acelerado.
- Sistema de desagüe que no permite empozamiento de aguas.
- Fijación directa por medio de anclajes.
- Bajo costo de mantenimiento.
- Manejamos sillas sin espaldar ideal para todo tipo de escenarios.

Ventajas

BENEFICIOS

- Fácil instalación.
- Grabado antideslizante.
- Comodidad para el usuario.
- Diseño ergonómico.
- Buena estabilidad.

BOGOTÁ :
VALLE :
CALI :
MEDELLÍN :
VILLAVICENCIO :
SANTADER :
YOPAL :
BUCARAMANGA :
BARRANQUILLA :

REPRESENTANTES DE VENTA EN COLOMBIA

Elizabeth Acosta-PBX : (57 1) 7462777-Fax : (57 1) 4219283-CEL : 314-2959612-elizabeth.acosta@promicolda.com

Johana Gualdron-PBX : (57 1) 7462777-Fax : (57 1) 4219283-CEL : 314-2959606-johanna.gualdron@bioplast.com

ECUADOR :
CHILE :
PERÚ :
MÉXICO :

REPRESENTANTES DE VENTA EXTERIOR

Johana Gualdron-PBX : (57 1) 4182838-Fax : (57 1) 4219283-CEL : 314-2959606-johanna.gualdron@bioplast.com.co

www.bioplast.com.co
servicioalcliente@bioplast.com
PBX : (57-6)4155070 - 018000 127777